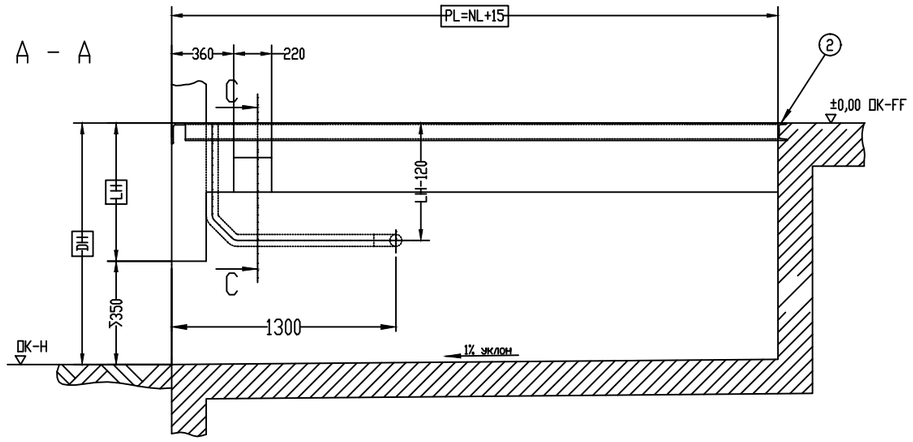

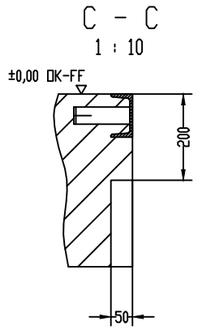

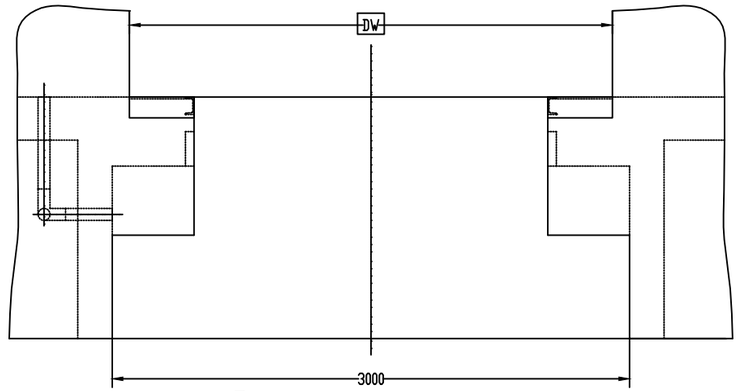

Проверьте минимальную глубину для гидроборта
Рекомендовано 3000 мм

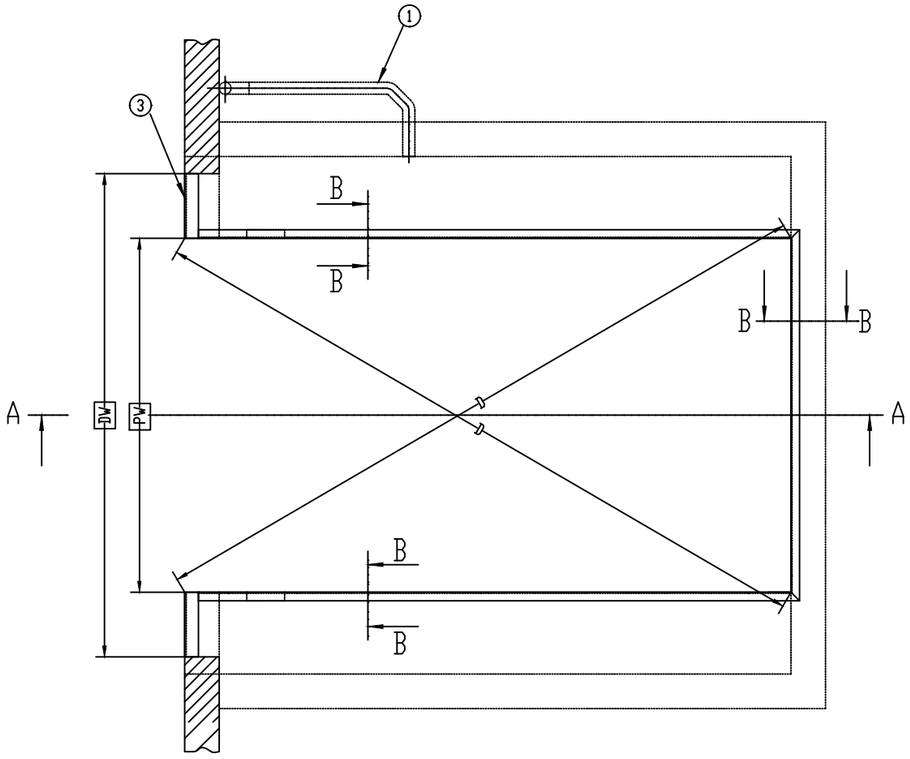

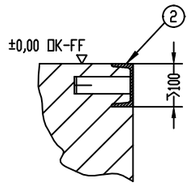

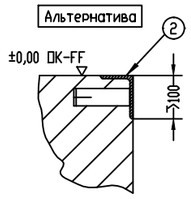

Нагрузка

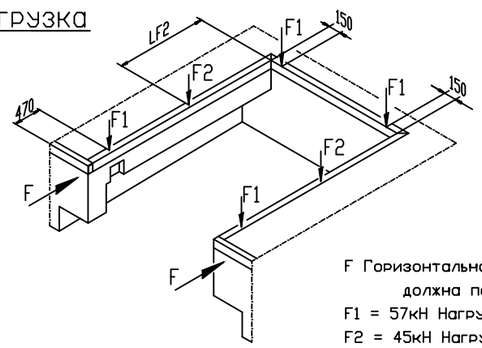

F Горизонтальная ударная нагрузка F (100 кН) должна поглощаться отбойниками.
F1 = 57кН Нагрузка на углах.
F2 = 45кН Нагрузка при аварийной остановке.

NL	3500	4000	4500	4500
LH	800	900	900	1150
PL	3515	4015	4515	4515
LF2	1535	2145	2105	1925

NW	PW
1750	1800
2000	2050
2200	2250
2250	2300

DH = Высота установки перегрузочного моста
DW = Ширина ворот
ПК-FF= Чистый пол
ПК-Н = Уровень двора
PL = Длина приямка
PW = Ширина приямка
NL = Номинальная длина
NW = Номинальная ширина
LH = Высота перегрузочного моста

1 Кабелепровод для подключения, внутренним диаметр min.70mm, углы <45 °
2 Закладная деталь
3 Стальной профильный уголок 120x80x10

Внимание:
- Не отклоняться от заданных размеров
- Стены приямка должны быть строго вертикальными
- Углы приямка должны быть 90. (Диагонали должны быть равны)

Данный чертеж охраняется законом РФ о защите авторских прав. Любое частичное или полное копирование и использование без разрешения владельца запрещено!

Общий допуск EN ISO 13920-BF

Версия 2

Материал:

Масштаб 1 : 25

	Дата	Имя	
Разраб.	12.01.2005	Endewardt	
Проверил	07.05.2009	Borcherding	

Приямок (тип F) для перегрузочного моста CRAWFORD 6020 TD; NL>=3500 с нишей для гидроборта автомобиля

Индекс	Исправления	Дата	Имя
02	modify	03.02.2009	bra
01	account changed	03.02.2009	bra

Crawford
ASSA ABLOY
ЭДВАНС АВТОМАТИК ЭНТРАНС СОЛЮШЕНС РУС
127591, МОСКВА ул.Дмитринская д.83 комн.829
+7(495)347-60-20

Номер чертежа 5143.0189

Лист: 1
1 Листов

Перемещено :

Формат: A2